AIRMAN®

Japanese quality since 1938



AX17U - AX19U

Bedrijfsgewicht: 1.760 – 1.860 kg (AX17U – AX19U)

Vermogen: 10,6 kW (14,2 PK)


AIRMAN
DEVAKO



KENMERKEN

01 Binnendraaier met extra countergewicht (Lichte uitzwaai, betere stabiliteit)

02 Zeer compact en wendbaar door het verstelbare rupsonderstel (breedte 0,98m - 1,28m)

03 De AX17U heeft een armlengte van 0,93m
De AX19U is voorzien van een 1,30m arm

04 Cilinderbescherming met versterkt V-profiel en dubbele boutbevestiging

05 Vlot te openen beschermkappen

06 Verbeterd zicht doordat de cabine voorzien is van 3 peilers in plaats van 4





EEN COMPACTE MACHINE MÉT HOGE PRESTATIES

De AX19U en de AX17U zijn speciaal ontworpen om in beperkte of omsloten ruimtes graafwerken met een hoog productiviteitsniveau uit te voeren.

De onderwagen van beide modellen is verstelbaar van 0,98m en kan worden verbreed tot 1,28m. Voor graafwerk van nutsvoorzieningen, funderingen, terreinaanpassingen of sloopwerken binnen gebouwen is deze graafmachine dus maximaal inzetbaar.

Ook zijn de machines heel vlot transporteerbaar op een aanhangwagen. Ten opzichte van de voorgaande Airman modellen zijn de productiviteitsniveaus verbeterd door een efficiënt hydraulisch systeem.

In vergelijking met andere minigraafmachines zetten de nieuwe machines AX17U en 19U een nieuwe standaard neer inzake productiviteit!





VERSTERKTE CILINDERBESCHERMING

KORTE ZWENKCIRKEL





12-VOLT AANSLUITING

ONDERHOUDSGEMAK

Alle onderhoud- en reinigingspunten zijn vlot toegankelijk doordat de afdekpanelen verticaal omhoog schuiven. Ook in nauwe ruimtes is het dus gemakkelijk om de dagelijks te inspecteren onderdelen te onderhouden.

Brandstof tanken kan ook heel eenvoudig doordat de tankdop anders vormgegeven is en er meer ruimte rondom de brandstoftankopening vrijgelaten is.







GEBRUIKSGEMAK & COMFORT

- Brede, verstelbare en geveerde stoel met hoge rugleuning
- Lager geluidsniveau
- Handige groepering van de hendels en schakelaars
- Lichte bedieningshendels
- Armsteunen ter hoogte van de joysticks
- Meer dan voldoende beenruimte
- Documenthouder achter de stoel
- Bekerhouder














HITACHI
ZX19U

TECHNISCHE SPECIFICATIES

MOTOR

Model	3TNV70
Type	Watergekoelde viertakt dieselmotor met inspuitsysteem dmv wervelkamer
Aantal cilinders	3
Nominaal vermogen	
ISO 9249, netto	10,6 kW (14,2 HP) bij 2.400 min^{-1} (rpm)
EEC 80/1269, netto	10,6 kW (14,2 HP) bij 2.400 min^{-1} (rpm)
SAE J1349, netto	10,6 kW (14,2 HP) bij 2.400 min^{-1} (rpm)
Maximaal koppel	48,8 Nm (49,8 kgfm) at 1.800 min^{-1} (rpm)
Cilinderinhoud	0,854 L
Boring en slag	70 mm x 74 mm
Accu's	1 × 12 V / 36 Ah

HYDRAULISCH SYSTEEM

Hydraulische pompen

Hoofdpompen	2 axiale plunjerpompen met variabele opbrengst 1 tandwielpomp
Maximale olieopbrengst	2 x 19,2 L/min 1 x 10,8 L/min
Hulppomp	1 tandwielpomp
Maximale olieopbrengst	6,5 L/min

Hydraulische motoren

Rijden	2 axiale plunjermotoren met variabele opbrengst
Zwenken	1 tandwielpomp

Instellingen ontlastklep

Circuit uitrustingsstuk	20,6 MPa (210 kgf/cm²)
Zwenkcircuit	13,7 MPa (140 kgf/cm²)
Rijcircuit	20,6 MPa (210 kgf/cm²)
Servocircuit	3,9 MPa (40 kgf/cm²)

Hydraulische cilinders

AX17U

	Aantal	Boring	Stangdiameter	Slag
Boom (canopy op 3 pijlers)	1	60 mm	35 mm	406 mm
Arm	1	55 mm	30 mm	406 mm
Bak	1	55 mm	30 mm	311 mm
Blad	1	65 mm	35 mm	94 mm
Zwenken van boom	1	60 mm	30 mm	298 mm
Reikwijdte	1	50 mm	30 mm	312 mm

AX19U

	Aantal	Boring	Stangdiameter	Slag
Boom (canopy op 3 pijlers)	1	60 mm	35 mm	435 mm
Arm	1	60 mm	35 mm	406 mm
Bak	1	55 mm	30 mm	311 mm
Blad	1	65 mm	35 mm	94 mm
Zwenken van boom	1	60 mm	30 mm	298 mm
Reikwijdte	1	50 mm	30 mm	312 mm

BOVENWAGEN

Zwenkmechanisme

Axiale plunjermotor met planetaire tandwielvertraging in oliebad. Zwenkkrans is eenrijig. De zwenkrem is een met een veer bekrachtigde/hydraulisch ontkoppelde schijfrem.

Zwenksnelheid	9,4 min^{-1} (rpm)
Zwenkmoment	1,7 kNm (173 kgfm)



ONDERWAGEN

Rupsen

Tractor-type onderwagen. Gelast rupsframe met gebruik van zorgvuldig gekozen materialen. Zijwagen uitgeschoven door cilinderverlenging.

Aantal rollen aan elke zijde

Onderrollen	3

Eindaandrijving

Elk rups wordt aangedreven door een axiale plunjermotor met 2 snelheden. De parkeerrem is een met een veer bekrachtigde/hydraulisch ontkoppelde schijfrem.

Rijsnelheden	Hoog: 0 tot 4,2 km/h Laag: 0 tot 2,4 km/h
Maximale trekkracht	11,4 kN (1.160 kgf)
Klimvermogen	47 % (25 graden) traploos

GELUIDSNIVEAU

Geluidsniveau onder de canopy volgens ISO 6396	LpA 76 dB(A)
Extern geluidsniveau volgens ISO 6395 en EU-richtlijn 2000/14/EC	LwA 92,1 dB(A)

INHOUDEN

Brandstoftank	20,0 L
Motorkoelvloeistof	2,7 L
Motorolie	3,1 L
Eindaandrijving (iedere zijde)	0,25 L
Hydraulisch systeem	26,0 L
Tank hydraulische olie	14,0 L

GEWICHTEN EN GRONDDRUK

Bedrijfsgewicht en gronddruk

AX17U

CANOPY OP 3 PIJLERS
Inclusief boom van 1,82 m en 0,044 m^3 bak (ISO met kop).

Plaattype	Rupsbreedte	Armlengte	kg	kPa (kgf/cm²)
Rubber track	230 mm	0,93 m	1.760 *	26,6 (0,27)

* (Bedrijfsgewicht met bak van 0,044 m^3, volledig onderhouden, +80 kg machinist ISO 6016).

AX19U

CANOPY OP 3 PIJLERS
Inclusief boom van 1,82 m en 0,044 m^3 bak (ISO met kop).

Plaattype	Rupsbreedte	Armlengte	kg	kPa (kgf/cm²)
Rubber track	230 mm	1,13 m	1.860 *	28,3 (0,29)

* (Bedrijfsgewicht met bak van 0,044 m^3, volledig onderhouden, +80 kg machinist ISO 6016).

UITRUSTING

● ..... Standaarduitrusting ○ ..... Optionele uitrusting

MOTOR

Verwisselbaar motoroliefilter	●
Brandstofhoofdfilter	●
Expansietank radiateur	●
Waterscheider voor motorbrandstof	●

HYDRAULISCH SYSTEEM

Full-flow filter	●
Bedieningshendels servobediening	●
Hendel voor instapbeveiliging met neutraal motorstartsysteem	●
Servofilter	●
Zuigfilter	●
Zwenkrem	●
Parkeerrem	●
Rijsysteem met twee snelheden	●
Klep voor extra leidingwerk	●

CANOPY OP 3 PIJLERS

Antislipplaat	●
Armsteunen	●
Elektrische claxon	●
Vloermat	●
ROPS-/OPG-canopy	●
Veiligheidsgordel	●
Extra stroomaansluiting	●
Geveerde stoel	●

BOVENWAGEN

Contragewicht 120 kg: ZX17U-5	●
Contragewicht 240 kg: ZX19U-5	●

ONDERWAGEN

Inschuifbare onderwagen	●
Rubber track 230 mm	●

FRONT

Arm 0,93 m: ZX17U-5	●
Arm 1,13 m: ZX19U-5	●
Boom 1,82 m	●
Extra leidingwerk	●
HN-bus	●

DIVERSEN

Antidiefstalsysteem*	○

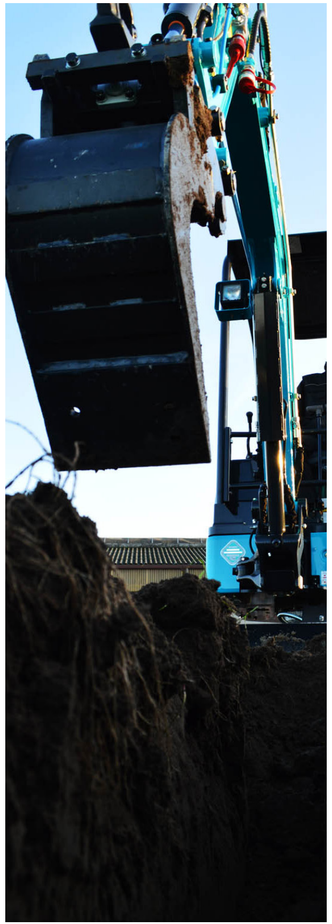

GRAAFVERMOGEN BAK EN ARM

AX17U

Armlengte	0,93 m
Graafkracht bak ISO	16,0 kN (1.630 kgf)
Graafkracht bak SAE: PCSA	12,5 kN (1.270 kgf)
Opbreekkracht arm ISO	8,6 kN (880 kgf)
Opbreekkracht arm SAE: PCSA	7,9 kN (810 kgf)

AX19U

Armlengte	1,13 m
Graafkracht bak ISO	16,0 kN (1.630 kgf)
Graafkracht bak SAE: PCSA	12,6 kN (1.280 kgf)
Opbreekkracht arm ISO	9,2 kN (940 kgf)
Opbreekkracht arm SAE: PCSA	8,5 kN (870 kgf)

UITRUSTINGSSTUKKEN

AX17U

Boom en armen zijn uitgevoerd als zware gelaste staalconstructies. 1,82 m boom, 0,93 m arm is leverbaar.

Bakken

Capaciteit	Breedte		Aantal tanden	Gewicht	Aanbeveling
ISO met kop	Zonder zijmessen	Met zijmessen			Arm 0,93 m
0,020 m^3	250 mm	300 mm	3	32,0 kg	○
0,035 m^3	300 mm	350 mm	3	34,6 kg	○
0,040 m^3	350 mm	400 mm	3	36,6 kg	○
0,044 m^3	400 mm	450 mm	3	38,6 kg	○
0,050 m^3	450 mm	500 mm	3	40,9 kg	□

○ Geschikt voor materialen met een dichtheid van 2.000 kg/m^3 of minder
□ Geschikt voor materialen met een dichtheid van 1.600 kg/m^3 of minder

AX19U

Boom en armen zijn uitgevoerd als zware gelaste staalconstructies. 1,82 m boom, 1,13 m arm is leverbaar.

Bakken

Capaciteit	Breedte		Aantal tanden	Gewicht	Aanbeveling
ISO met kop	Zonder zijmessen	Met zijmessen			Arm 1,13 m
0,020 m^3	250 mm	300 mm	3	32,0 kg	○
0,035 m^3	300 mm	350 mm	3	34,6 kg	○
0,040 m^3	350 mm	400 mm	3	36,6 kg	○
0,044 m^3	400 mm	450 mm	3	38,6 kg	□
0,050 m^3	450 mm	500 mm	3	40,9 kg	△

○ Geschikt voor materialen met een dichtheid van 2.000 kg/m^3 of minder
□ Geschikt voor materialen met een dichtheid van 1.600 kg/m^3 of minder
△ Geschikt voor materialen met een dichtheid van 1.100 kg/m^3 of minder

WERKBEREIK AX17U

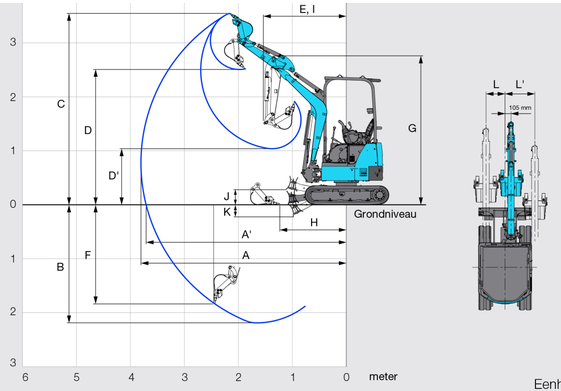

Eenheid: mm

	AX17U
	0,93 m arm
	Canopy met 3 pijlers
A Max. graafbereik	3.810
A' Max. graafbereik (op de grond)	3.720
B Max. graafdiepte	2.190
C Max. snijhoogte	3.540
D Max. storthoogte	2.510
D' Min. storthoogte	1.040
E Min. zwenkcirkel	1.530
F Max. graafdiepte verticale muur	1.840
G Hoogte voorkant bij min. zwenkcirkel	2.770
H Afwerkbereik	1.230
I Werkcirkel bij min. zwenkcirkel (maximale zwenkhoek boom)	1.060
J Hoogste positie onderkant blad boven grond	285
K Laagste positie onderkant blad boven grond	225
L/L' Zwenkafstand	355 / 555
Max. zwenkhoek boom (graden)	70 / 50



WERKBEREIK AX19U

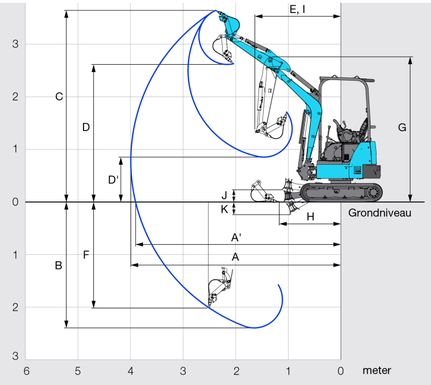

Eenheid: mm

	AX19U
	1,13 m arm
	Canopy met 3 pijlers
A Max. graafbereik	3.990
A' Max. graafbereik (op de grond)	3.900
B Max. graafdiepte	2.390
C Max. snijhoogte	3.640
D Max. storthoogte	2.610
D' Min. storthoogte	850
E Min. zwenkcirkel	1.620
F Max. graafdiepte verticale muur	2.020
G Hoogte voorkant bij min. zwenkcirkel	2.770
H Afwerkbereik	1.170
I Werkcirkel bij min. zwenkcirkel (maximale zwenkhoek boom)	1.060
J Hoogste positie onderkant blad boven grond	285
K Laagste positie onderkant blad boven grond	225
L/L' Zwenkafstand	355 / 555
Max. zwenkhoek boom (graden)	70 / 50

AFMETINGEN AX17U

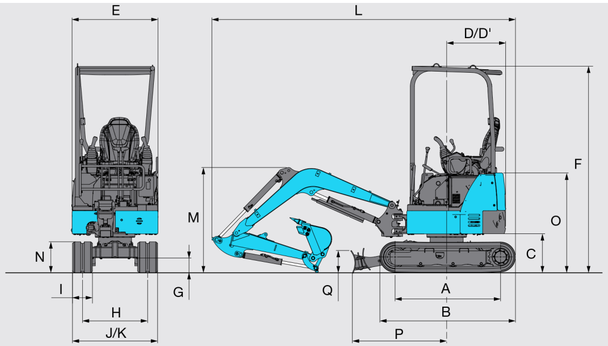

Eenheid: mm

Deze illustratie toont de machine met een 0,93 m arm, 0,044 m³ bak en 230 mm rubber tracks.

	AX17U
	Canopy met 3 pijlers
A Afstand h.o.h. tussen spanwiel en sprocket	1.210
B Lengte onderwagen	1.570
C Ruimte onder contragewicht	450
D Draaicirkel van hart machine tot einde contragewicht	680
D' Lengte tot einde contragewicht	680
E Totale breedte van bovenwagen	990
F Totale hoogte van cabine	2.380
G Min. bodemvrijheid	165
H Spoorbreedte (uitgeschoven/ingetrokken)	750 / 1.050
I Breedte van de rupsplaten	230
J Breedte van onderwagen (blad) (uitgeschoven/ingetrokken)	980 / 1.280
K Totale breedte (uitgeschoven/ingetrokken)	990 / 1.280
L Totale lengte	3.500
M Totale hoogte van de boom	1.210
N Rupshoogte	360
O Hoogte motorkap	1.150
P Horizontale afstand tot blad	1.090
Q Bladhoogte	220



AFMETINGEN AX19U

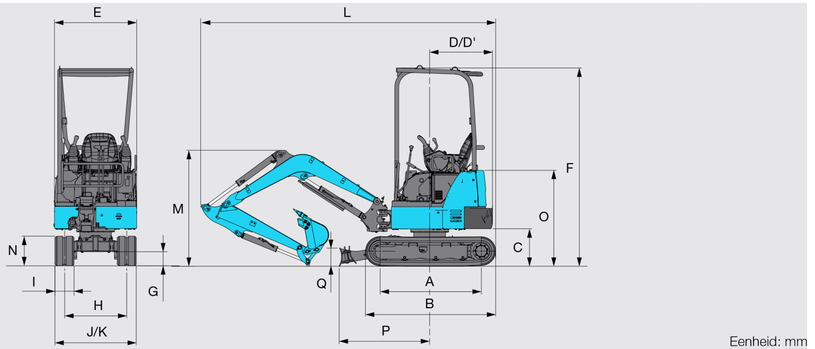

Eenheid: mm

Deze illustratie toont de machine met een 1,13 m arm, 0,044 m³ bak en 230 mm rubber tracks.

	AX19U
	Canopy met 3 pijlers
A Afstand h.o.h. tussen spanwiel en sprocket	1.210
B Lengte onderwagen	1.570
C Ruimte onder contragewicht	450
D Draaicirkel van hart machine tot einde contragewicht	755
D' Lengte tot einde contragewicht	755
E Totale breedte van bovenwagen	990
F Totale hoogte van cabine	2.380
G Min. bodemvrijheid	165
H Spoorbreedte (uitgeschoven/ingetrokken)	750 / 1.050
I Breedte van de rupsplaten	230
J Breedte van onderwagen (blad) (uitgeschoven/ingetrokken)	980 / 1.280
K Totale breedte (uitgeschoven/ingetrokken)	990 / 1.280
L Totale lengte	3.540
M Totale hoogte van de boom	1.390
N Rupshoogte	360
O Hoogte motorkap	1.150
P Horizontale afstand tot blad	1.090
Q Bladhoogte	220

HEFCAPACITEITEN

AX17U Uitvoering met canopy op 3 pijlers, blad boven grond

Meting via voorkant | Meting via zijkant of 360 graden | Eenheid: 1.000 kg

Condities	Hoogte laadpunt m	Laadstraal 1,0 m		2,0 m		3,0 m		Bij max. bereik		
										meter
Boom 1,82 m Arm 0,93 m Contragewicht 120 kg Rubber track 230 mm	2							0,26	0,24	2,98
	1			0,45	0,42	0,25	0,23	0,22	0,20	3,27
	0 (Grond)			0,42	0,39	0,24	0,22	0,22	0,21	3,15
	-1	*1,12	*1,12	0,42	0,39			0,29	0,28	2,58

AX17U Uitvoering met canopy op 3 pijlers, blad op grond

Meting via voorkant | Meting via zijkant of 360 graden | Eenheid: 1.000 kg

Condities	Hoogte laadpunt m	Laadstraal 1,0 m		2,0 m		3,0 m		Bij max. bereik		
										meter
Boom 1,82 m Arm 0,93 m Contragewicht 120 kg Rubber track 230 mm	2							*0,40	0,24	2,98
	1			*0,70	0,42	*0,44	0,23	*0,41	0,20	3,27
	0 (Grond)			*0,81	0,39	*0,46	0,22	*0,42	0,21	3,15
	-1	*1,12	*1,12	*0,63	0,39			*0,42	0,28	2,58

AX19U Uitvoering met canopy op 3 pijlers, blad boven grond

Meting via voorkant | Meting via zijkant of 360 graden | Eenheid: 1.000 kg

Condities	Hoogte laadpunt m	Laadstraal 1,0 m		2,0 m		3,0 m		Bij max. bereik		
										meter
Boom 1,82 m Arm 1,13 m Contragewicht 240 kg Rubber track 230 mm	2					0,30	0,28	0,27	0,26	3,18
	1			0,53	0,49	0,29	0,27	0,24	0,22	3,44
	0 (Grond)			0,49	0,46	0,28	0,26	0,24	0,23	3,34
	-1	*0,94	*0,94	0,49	0,46			0,30	0,29	2,81

AX19U Uitvoering met canopy op 3 pijlers, blad op grond

Meting via voorkant | Meting via zijkant of 360 graden | Eenheid: 1.000 kg

Condities	Hoogte laadpunt m	Laadstraal 1,0 m		2,0 m		3,0 m		Bij max. bereik		
										meter
Boom 1,82 m Arm 1,13 m Contragewicht 240 kg Rubber track 230 mm	2					*0,36	0,28	*0,36	0,26	3,18
	1			*0,64	0,49	*0,42	0,27	*0,38	0,22	3,44
	0 (Grond)			*0,81	0,46	*0,46	0,26	*0,39	0,23	3,34
	-1	*0,94	*0,94	*0,69	0,46			*0,41	0,29	2,81

A. Laadstraal
B. Hoogte laadpunt
C. Hefcapaciteit

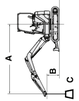

Opmerkingen:
1. De metingen zijn gebaseerd op ISO 10567.
2. De hefcapaciteit is niet meer dan 75 % van de kantelbelasting met de machine op een stevige, vlakke ondergrond of 87 % van de hydraulische capaciteit.
3. Het laadpunt is de middellijn van de montagepen van de bakscharnier op de arm.
4. *Geeft aan dat de belasting wordt beperkt door de hydraulische capaciteit.
5. 0 m = Grond.

Voor hefcapaciteit: trek gewicht uithuistingsstuk(ken) af van hefcapaciteit zonder bak.





AIRMAN®

Japanese quality since 1938

CONTACT

IMPORT BELGIË

Devako Machinery BVBA

Torhoutsesteenweg 329,

8210 Veldegem

(+32 (0) 50 / 70 27 12

info@devako.be

www.devako.be

UW DEALER: