DYNAPAC

CONCRETE EQUIPMENT

BG49 Afspaanmachines

GEBRUIKSAANWIJZING EN ONDERDELENLIJST

Manual number : 4700368349_DUT_NO.DOC
Revision : 1

WWW.JANSEN VERHUUR.NL
BERGEIJK 0497-574870 WWW.JANSENVERHUUR.NL

VEILIGHEIDSINSTRUCTIES

MACHINES

Aangedreven door: elektrische, pneumatische, benzine- of dieselmotor.

SYMBOLEN

De woorden **WAARSCHUWING** en **VOORZICHTIG** gebruikt in deze veiligheids- instructies hebben de volgende betekenis:

- **WAARSCHUWING** duidt op risico's of verkeerde handelingen welke zware kwetsuren of dood tot gevolg kunnen hebben, indien de instructies niet worden nageleefd.
- **VOORZICHTIG** duidt op risico's of verkeerde handelingen welke lichte kwetsuren of beschadigingen van de machine of het leefmilieu tot gevolg kunnen hebben, indien de instructies niet worden nageleefd.

BELANGRIJKE REGELS VOOR UW VEILIGHEID

WAARSCHUWING

De machine mag niet gemodificeerd worden zonder het accoord van de fabrikant. Gebruik alleen originele onderdelen. Uitgevoerde modificaties, die niet goedgekeurd zijn door de fabrikant kunnen ernstige kwetsuren voor de gebruiker en ander personeel tot gevolg hebben.

- De hierna volgende voorschriften werden samengevat uit de internationale veiligheids- voorschriften. Houd tevens rekening met de plaatselijke veiligheidsreglementering. Lees aandachtig de instructies lvorens de machine te gebruiken. Bewaar de instructies op een veilige plaats.
- Zorg ervoor dat de tekens en zelfklevers met gebruik, veiligheid en onderhoud altijd leesbaar zijn.
- Het gebruik van de machine dient te worden beperkt tot de toepassingen welke beschreven zijn in de productliteratuur.
- Vervang beschadigde onderdelen onmiddellijk. Vervang tijdig alle slijtdelen.

VEILIGHEIDSUITRUSTING

WAARSCHUWING

Langdurige blootstelling aan een hoog geluidsniveau, hoger dan 85 dB (A), zonder oorbeschermers, kan leiden tot blijvende gehoorbeschadiging.

Langdurige blootstelling aan trillingen kan de handen, vingers en polsen beschadigen. Gebruik de machine nooit indien u krampen pijn of ongemak constateert. Raadpleeg een dokter alvorens de machine opnieuw te gebruiken.

Gebruik steeds gekeurde veiligheidsuitrustingen. De hierna vermelde veiligheidsuitrustingen dient te worden gedragen door alle personeelsleden die zich in de onmiddellijke omgeving van de plaats van gebruik bevinden.

- Veiligheidshelm
- Oorbeschermers
- Stofmasker in een stoffige omgeving
- Veiligheidsbril
- Handschoenen
- Veiligheidsschoenen

Vermijd het dragen van losse kledij, die door de machine gegrepen kan worden. Lange haren dienen door een haarnet te worden samen gehouden.

WERKOMGEVING

WAARSCHUWING

Gebruik de machine nooit in een explosieve omgeving.

WWW.JANSEN VERHUUR.NL
BERGEIJK 0497-574870 WWW.JANSENVERHUUR.NL

Werk nooit met de machine, die aangedreven wordt door een benzine- of dieselmotor, in slecht geventileerde ruimten. Er bestaat risico voor koolmonoxide.

AANDRIJVING

WAARSCHUWING

Wees er zeker van dat de aandrijving van de machine in overeenstemming is met de lokale en internationale standaard reglementen.

- **Elektrische Motor**: Let erop dat de motor is aangesloten op de juiste voltage en frequentie, aangegeven op het kenmerkplaatje. De elektrische kabel moet van een behoorlijke afmeting zijn. Controleer of de kabel en de stekker uit het stopcontact te trekken. Gebruik altijd de machineschakelaar. Houd de kabel uit de buurt van bewegende delen van de machine.
- **Pneumatische Motor**: Controleer of de luchtslang en de slangkoppeling niet beschadigd zijn. Tracht nooit een luchtslang, waarop druk staat los te koppelen. Draai eerst de luchtkraan aan de compressor dicht, daarna verlaat de lucht na enige seconden vanzelf de luchtslang.
- **Benzine- of dieselmotor**: Benzine heeft een laag ontbrandingspunt en kan in bepaalde situaties explosief zijn. Blijf uit de buurt van hete voorwerpen of voorwerpen die vonken teweeg brengen. Rook nooit wanneer benzine wordt gebruikt. Wacht tot de machine is afgekoeld alvorens de brandstoftank te vullen. Vermijd benzine of diesel op de grond te morsen.

STARTPROCEDURE

VOORZICHTIG

Maak uzelf vertrouwd met de machine en zie erop toe dat de machine geen optische gebreken heeft. Start de machine volgens de handleiding en het onderdelenboek.

GEBRUIK

VOORZICHTIG

Gebruik de machine alleen voor het doel waarvoor deze gemaakt is zorg ervoor dat u weet hoe de machine gestopt dient te worden ingeval van nood. Raak geen draaiende delen aan gedurende het gebruik.

ONDERHOUD

VOORZICHTIG

Onderhoudswerk dient allen door geschoold personeel te worden uitgevoerd. Houd ongetraind personeel weg van de machine. Werk niet aan de machine als deze in gebruik is EN/OF bij draaiende delen: gebruik nooit een beschadigde machine.

LET OP

VOORZICHTIG

Denk altijd na bij wat u doet en gebruik uw gezonde verstand. Gebruik de machine niet als u vermoeid bent of onder invloed van drugs, alcohol EN/OF medicijnen, welke uw reacties nadelig kunnen beïnvloeden.

WWW.JANSEN VERHUUR.NL
BERGEIJK 0497-574870 WWW.JANSENVERHUUR.NL

ALGEMEEN

De DYNAPAC **BG49** zijn ontwikkeld voor het grof en fijn machinaal afwerken van betonnen vloeren.

De originele handleiding is in het Engels.

ONTWERP

BG49 worden aangedreven door een viertakt benzinemotor (1). Zij zijn voorzien van een dodemanshendel (2) die de rotor stopt zodra de hendel wordt losgelaten of als de operator de macht over de bedieningskruk (3) verliest.

Het motorvermogen wordt overgebracht op de rotor die met de afwerkspanen (4) verbonden is via een V-riem koppeling en een vertragingskast (5). De afwerkspanen worden beschermd door een veiligheidsring (6).

De bedieningsknop (7) van de afwerkspanen zorgt voor een nauwkeurige en eenvoudige instelling van de werkhoogte. De draaisnelheid van de afwerkspanen moet geregeld worden met behulp van de gashendel (8).

De machine wordt gestopt door middel van een ON-OFF schakelaar (9) zodat de operator de bedieningskruk niet hoeft los te laten om de machine uit te schakelen.

De **BG49** kan zijn uitgerust met een lange of een korte bedieningskruk.

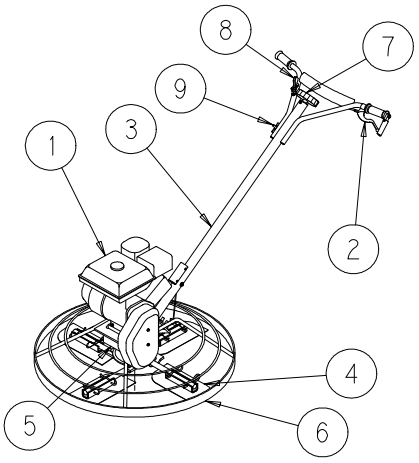

1. Benzinemotor.
2. 2 Dodemanshendel.
3. 3 Bedieningskruk.
4. 4 Afwerkspanen.
5. 5 Vertragingskast.
6. 6 Veiligheidsring.
7. 7 Bedieningsknop.
8. 8 Gashendel.
9. 9 ON-OFF schakelaar.

TECHNISCHE GEGEVENS

	BG49GS	BG49GL
Totaal gewicht kg - (lb)	107 *	119 **
Diameter rotor mm - (in)	1140 - (44.80)	1140 - (44.80)
Snelheid afwerkspanen (t.p.m.)	50 to 120	50 to 120
Aantal afwerkspanen	4	
AANDRIJVING		
Merk motor	HONDA	
Model	GX270 QX	
Nominaal vermogen kW - (hp)	6 - (8.0)	
At (t.p.m.)	3 600	
Brandstof	Benzin	
Inhoud benzinetank l - (gal)	5,3 - (1.4)	
Geluidsniveau[1] LpA dB(A)	93	
LwA dB(A)	104	

[1] Gemeten in de lucht op 1 meter van de afspaanmachine dB(A), volgens ISO3744.

WWW.JANSEN VERHUUR.NL
BERGEIJK 0497-574870 WWW.JANSENVERHUUR.NL

BEDRIJFSVOORSCHRIFTEN

VOORZICHTIG

PAS OP VOOR DRAAIENDE ONDERDELEN TIJDENS DE WERKING VAN DE MACHINE.

DE GASHENDEL MOET IN STATIONAIR STAAN BIJ HET STARTEN VAN DE MOTOR.

HIJS DE MACHINE NOOIT OP AAN DE VEILIGHEIDSRING.

VERWIJDER DE POLIJSTSCHIJF VOORDAT DE MACHINE OPGEHESEN WORDT.

TEST ALTIJD DE GOEDE WERKING VAN DE DODEMANSHENDEL VOORDAT MET HET WERK BEGONNEN WORDT.

VUL NOOIT BENZINE BIJ ALS DE MACHINE AANSTAAT OF HEET IS.

VUL BENZINE BIJ IN EEN GOED GEVENTILEERDE RUIMTE, OP VEILIGE AFSTAND VAN VONKEN OF OPEN VUUR.

ONTKOPPEL ALTIJD DE BOUGIES VOORDAT ENIG ONDERHOUDSWERK ONDERNOMEN WORDT.

VOOR HET STARTEN

DE GASHENDEL MOET ALTIJD IN STATIONAIR STAAN BIJ HET STARTEN VAN DE MOTOR

- Controleer het oliepeil van de motor.
- Vul de benzinetank.
- Controleer of alle afwerkspanen onder dezelfde hoek staan. Stel, indien nodig, de stand van de afwerkspanen bij.

STARTEN

- Zet de brandstofklep in stand "ON".
- Zet de ON/OFF schakelaars in stand "ON".
- Sluit de choke van de motor alleen als de motor koud is.
- Open de choke zodra de motor gestart is voor een regelmatige loop en laat de motor gedurende twee of drie minuten warmlopen. Regel de smoorklep in de gewenste stand en knijp de dodemanshendel in om de draaiende beweging van de afwerkspanen te starten.

STOPPEN

- Laat de dodemanshendel los.
- Zet de gashendel in stationair.
- Zet de ON/OFF schakelaar in stand "OFF".

ONDERHOUD

DAGELIJKS

Verwijder alle cement van de machine.

Controleer het oliepeil van de motor. Vul indien nodig olie bij tot het maximum peil.

Vul niet te veel bij. Volg de instructies van de handleiding bij de motor.

Reinig de schuimplastic kap van de luchtfilter.

Controleer de werkhoogte van de afwerkspanen voor optimaal resultaat.

Controleer de juiste werking van de "ON-OFF" schakelaar en de dodemanshendel.

WEKELIJKS (50 UUR)

Controleer de afwerkspanen op slijtage. Indien nodig moeten de afwerkspanen omgekeerd of vervangen worden.

Ververs de motorolie. Volg de instructies van de handleiding bij de motor.

Smeer de spaanarmen (4 smeernippels) met SHELL Retinax HD vet of een gelijkwaardig product.

Controleer het oliepeil van de vertragingskast. Vul indien nodig olie bij tot het maximum peil. MOBIL SHC634 OLIE.

WWW.JANSEN VERHUUR.NL
BERGEIJK 0497-574870 WWW.JANSENVERHUUR.NL