AIRMAN®

JAPANSE KWALITEIT SINDS 1938

Minigraafmachine

Voldoet aan de EU fase V-voorschriften voor uitlaatemissies

AX10U-7

1.110kg Bedrijfsgewicht

0,022m³ Inhoud graafbak



Onze Airman AX10U-7 minigraafmachine zonder staartzwaai, uitgerust met een krachtige driecilinder fase V-motor, biedt naast basiswerkzaamheden zoals graven, laden en nivelleren, een verbeterd onderhoudsgemak en verbeterde veiligheid.

Compact ontwerp

- De AX10U-7 is ontworpen om uitstekende productiviteit te bieden in krappe ruimtes. Het is de perfecte machine om te worden gebruikt voor projecten zoals woningfunderingen, binnenrenovaties, leidingwerk en landschapsarchitectuur, aangezien de machine een korte zwenkradius heeft van 825 mm in combinatie met het onderstel met een minimale breedte van 780 mm die kan worden uitgebreid tot 1.000 mm voor meer stabiliteit.

Veiligheid

- Gebruik de vergrendelingshendel om de hendels te vergrendelen voor giek-, zwenk- en rijwerking, waardoor onjuiste bediening wordt voorkomen.
- De machine gebruikt een mechanisme voor het starten van de motor in neutraal met de vergrendelingshendel in de vergrendelde positie.

Onderhoudsgemak

- Voorslangen worden in de arm opgeslagen om ze tegen beschadiging te beschermen. Scharnierende slang wordt gebruikt om gemakkelijk te vervangen als hij beschadigd is.
- Een volledig te openen motorkap is gebruikt.

Soepele bediening

- De hydraulische stuurbedieningsservohendels zorgen voor een nauwkeurige, soepele en precieze werking.

Verstelbare breedte onderwagen

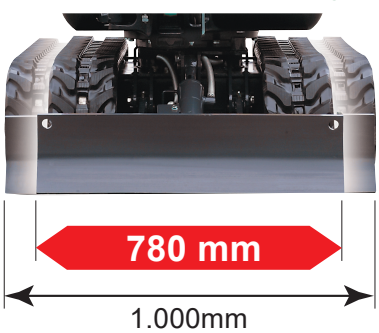

HOKUETSU INDUSTRIES EUROPE B.V.

AFMETINGEN

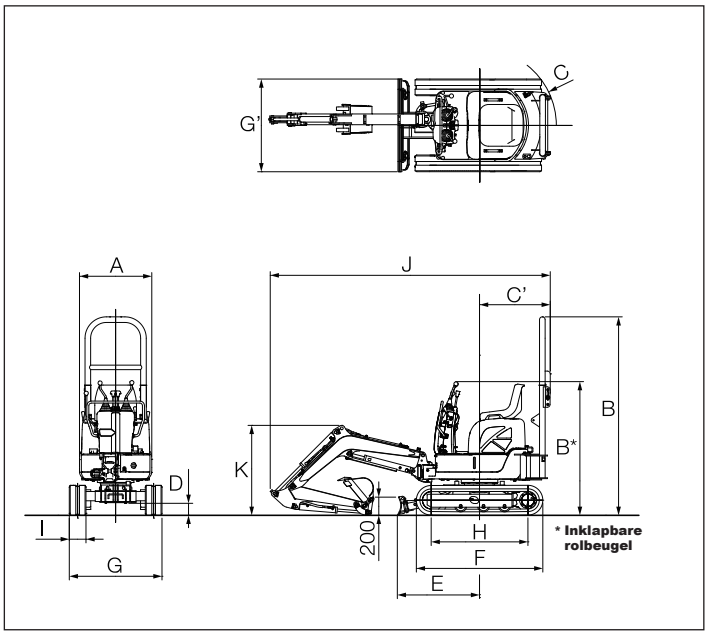

WERKBEREIKEN

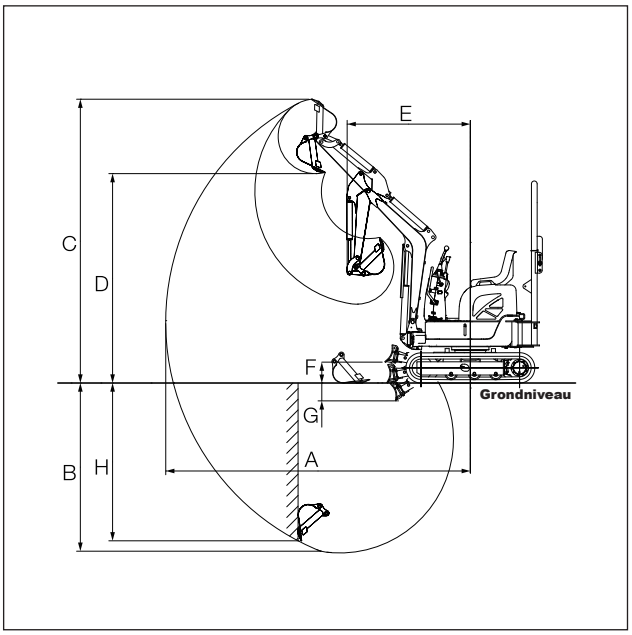

Technische gegevens

Item	Model	AX10U-7
• Samenvatting technische gegevens		
Type schoen		rubber
Bedrijfsgewicht	kg	1.110
Inhoud graafbak	m^3	0,022
Bakbreedte met zijsnijder	mm	370
• Dieselmotor		
Model		Yanmar 3TNV70
Type		waterkoeling 4-cyclus 3-cilinder wervelkamer type
Zuigerverplaatsing	L	0,854
Nominaal vermogen	kW/min^{-1}	9,5/2.100 (12,9 PS/2.100 rpm)
• Hydraulische graafmechanismen		
Hoofdpompen (max. oliestroom)	L/min	type versnelling (10,6) x2
Testpompen (max. oliestroom)	L/min	type versnelling (5,3) x 1
Ingestelde druk hoofdontlasting	MPa	17,7 (180 kgf/cm^2)
Zwenkmotor		Orbitmotor met hoog koppel
Rijmotor		Axiale zuigermotor met hoog koppel en 2 versnellingen door planetaire reductietandwiel
• Max. graafkracht		
Bak	kN	11,8 (1.200 kgf)
Arm	kN	6,0 (610 kgf)
• Snelheid (2 snelheden)		
Rijsnelheid (hoog/laag)	km/h	4,0 / 2,0
Zwenksnelheid	min^{-1}	8,5
Hoeveelheid stijgvermogen	°	30 (58%)
• Overige		
Bodemdruk	kPa	24 (0,25kgf/cm^2)
Brandstoftank	L	16,0
Hydraulische tank (hydraulisch systeem)	L	12 (18)
Motorolie	L	2,8

Afmetingen en werkbereiken

Item	Model	AX10U-7
A : Totale transportlengte	mm	2.970
B : Totale breedte	mm	910
C : Totale hoogte	mm	2.150
D : Breedte onderwagen (uitschuiven/intrekken)	mm	1.000 / 760
E : Lengte onderwagen	mm	1.360
F : Breedte van schoen	mm	180
G : Grondspeling	mm	130
H : Horizontale afstand van blad	mm	885
I : Bladhoogte	mm	200
J : Bladbreedte (uitschuiven/intrekken)	mm	1.000 / 780
K : Verschuivingsafstand giek (links/rechts)	mm	L420 / R535
L : Zwenkhoek naar rechts/links	°	R55 / L65
M : Zwenkradius achterzijde	mm	830
a : Max. graafradius/-bereik	mm	3.220
b : Max. graafbereik op grondniveau	mm	3.140
c : Max. graafdiepte	mm	1.780
d : Max. verticale wanddiepte	mm	1.670
e : Max. maaihoogte	mm	3.010
f : Max. storthoogte	mm	2.220
g : Voorste min. zwenkradius	mm	1.310
h : Minimale zwenkradius bij zwenken van de giek	mm	1.100
i : Hefvermogen (hoogste/laagste vanaf de grond)	mm	220 / 190

- Lees de bedieningshandleiding zorgvuldig door voordat u deze machine gebruikt om een correct en veilig gebruik te garanderen.
- Technische gegevens en ontwerp zijn onderhevig aan verandering zonder kennisgeving.
- De foto's in deze catalogus zijn speciaal voor de catalogus gemaakt. Volg bij het verlaten van de machine de instructies in de bedieningshandleiding.

VEILIGHEID

- Werk veilig in overeenstemming met de juiste bedieningshandleiding.
- Voer dagelijkse en preventieve onderhoudscontroles uit om problemen en ongevallen te voorkomen.

HOKUETSU INDUSTRIES EUROPE B.V.
Aalsmeerderdijk 156, 1438 AX Oude Meer, Nederland
TELEFOON: 31-20-6462636 FAX:31-20-6462191
e-mail:info@hokuetsu.eu

ISO9001 : JQA-0581
ISO14001 : JQA-EM4670